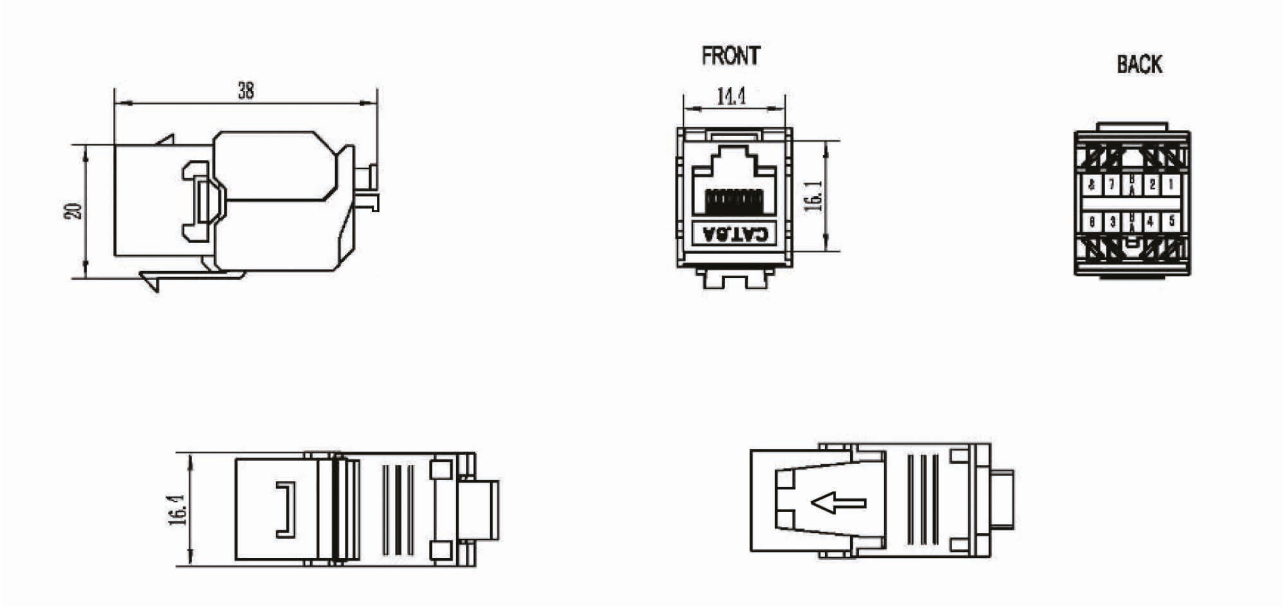

CAT 6a KeyStone RJ45
- Zum Einbau in Modular-Verteilerfelder und Anschlussdosen
- Farbkodierung: TIA 568A/B
- Kategorie: 6a (500 MHz) gem. ANSI/EIA/TIA 568 C.2
- Schirmung: ungeschirmt; UTP
- Material:
  - Gehäuse/IDC: PC
  - Kontakte: vernickelte Phosphor-Bronze
  - Pins: vergoldet
- für Kabel: 22-26 AWG
- Steckzyklen:
  - Stecker: 750
  - IDC: 200
- Gewicht: 10 g
- Konformität: RoHS

CAT 6a KeyStone RJ45
- *For mounting in Keystone panels or wall outlets*
- *Colour coding: TIA 568A/B*
- *Category: 6a (500 MHz) acc. ANSI/EIA/TIA 568 C.2*
- *Shielding: unshielded; UTP*
- *Material:*
  - *Housing/IDC: PC*
  - *Contacts: nickel-plated Phosphor bronze*
  - *Pins: gold-plated*
- *for cables: 22-26 AWG*
- *Cycles:*
  - *Plug: 750*
  - *IDC: 200*
- *Weight: 10 g*
- *Conformity: RoHS*

Änderungen			Datum	Name
Datum	Name	gez.:	09.02.2017	tf
		gepr.:	09.02.2017	tf
		Norm:		
		Änderungen vorbehalten / Subject to change		

Bezeichnung
CAT 6a KeyStone RJ45 Jack, ungeschirmt, 500 MHz

goobay®

Blatt

Zeichnungs-Nr.: 90687

von